ENGLISH

Original instructions

PRODUCT DESCRIPTION AND INTENDED USE

This transmitter belongs to the "**Era One**" range of products manufactured by Nice. The transmitters in this range are designed for the control of automatic door openers, gate openers and similar devices: **any other use is improper and prohibited!**
Models with 1, 2, 4 and 9 keys are available (**fig. A**), as well as the following optional accessories: keyring cord (**fig. C**); wall-mounting support (**fig. D**).

The "NiceOpera" system

The Era One range of transmitters belongs to the "**NiceOpera**" system. This system has been designed by Nice for the purpose of optimizing and facilitating the programming, operation and maintenance of the devices normally utilized in automation systems. The system comprises several devices capable of exchanging data and information via radio, using a new coding system called "O-Code", or through physical connection.

THE PRODUCT'S FUNCTIONS

- The transmitter adopts a transmission technology called "**O-Code**", featuring a variable code *(rolling-code)* which significantly improves the commands' transmission speed.
- The transmitter incorporates a "Memory", a "Proximity Receiver" and an "Enable Code" which, together, allow you to carry out, by radio control, operations and programming typical of the NiceOpera system.

TESTING THE TRANSMITTER

Before memorizing the transmitter in the automation system's Receiver, check its proper operation by pressing any key and observing whether the Led lights up (**fig. A)**. If it does not, refer to the section entitled "Replacing the Battery" in this manual.

MEMORIZING THE TRANSMITTER

In order to use all the new functions of the transmitter, it must be associated with the Receivers with the "**O-Code**" coding system (to identify these models, refer to the Nice products catalogue).
***Note** – the transmitter is also compatible with all the Receivers that use the "**Flo-R**" coding system (to identify these models, refer to the Nice products catalogue); in this case, however, the typical functions of the NiceOpera System cannot be used.*
To memorize the transmitter in a Receiver, you can choose one of the following operating procedures:

- Memorization in "Mode I"
- Memorization in "Mode II"
- Memorization in "Extended Mode II"
- Memorization through the "Certificate Number"
- Memorization through the "Enable Code" received from a previously memorized transmitter.

The operating procedures for these memorization methods are provided in the instruction manual of the Receiver or Control Unit with which the transmitter is to be used. These manuals are also available on the internet site: www.niceforyou.com. In these manuals, the transmitter keys are identified by numbers. To match these numbers with the correct Era One transmitter keys, see **fig. A**.

A - Memorization "Mode I"

This procedure allows you to memorize *all the transmitter keys,* at once, in the receiver. The keys are automatically associated to each control managed by the Control Unit according to a factory-set sequence.

For transmitters ON9E and ON9EFM only

If the memorization of this transmitter is performed according to the "Mode I" operating procedure, during the operation the transmitter keypad should be regarded as separated into three independent sections (**s1**, **s2**, **s3** in **fig. A**), each section having its own identity code. Therefore, each section will require a distinct memorization procedure (as if there were three separate transmitters).

B - Memorization "Mode II"

This procedure enables the memorization of *a single transmitter key* in the receiver. In this case, the user will select from among the commands managed by the Control Unit (4 max) the one he wishes to associate to the key that is being memorized. ***Note** – the procedure must be repeated for each single key that must be memorized.*

C - "Extended Mode II" memorization

This procedure is designed specifically for the devices belonging to the NiceOpera system, with "**O-Code**" coding system. It is identical to the "**Mode II**" procedure above, except that it also offers the possibility of selecting the desired command (to be associated to the key that is being memorized) from a wide range of commands (up to 15 different commands) managed by the Control Unit.
Therefore, the feasibility of this procedure depends on the capacity of the Control Unit to manage the 15 commands, such as the Control Units that are compatible with the NiceOpera system.

D - Memorization using the "CERTIFICATE number" [with O-Box programming unit]

This procedure is designed specifically for the devices belonging to the NiceOpera system, with "**O-Code**" coding system. Each Receiver in this system is associated to a designated number, called "**CERTIFICATE**", that identifies and certifies it. The use of this "certificate" has the advantage of simplifying the transmitter memorization procedure in the Receiver, since the installer is no longer obliged to operate within the reception range of the Receiver. Indeed, the procedure allows you, with the help of the "O-Box" programming unit, to program the transmitter for memorization even from a remote location, away from the installation site (at the installer's own premises, for instance - **fig. E**).

E - Memorization using the "ENABLE Code" [between two transmitters]

This procedure is designed specifically for the devices belonging to the NiceOpera system, with "**O-Code**" coding system. The Era One transmitters have a secret code called "**ENABLE CODE**". This "Enable", once it has been transferred from an old transmitter (previously memorized) to a new Era One transmitter (**fig. F**) enables the latter to be recognized and automatically memorized by a Receiver. The transfer can also be made between transmitters of different families (eg, between Era One and Era Inti). The procedure is as follows:

01. Hold two transmitters together so they are touching, a "NEW" one to be memorized and an "OLD", previously memorized, one (**fig. F**). **02.** Press any *(note 1)* key on the NEW transmitter and hold it down until the Led of the OLD transmitter lights up. Then release the key (the Led of the OLD transmitter will start blinking). **03.** Next, press any *(note 1)* key on the OLD transmitter and hold it down until the Led of the NEW transmitter lights up. Then release the key (the Led will go off, indicating the end of the procedure and the successful transfer of the "Enable Code" in the NEW transmitter).

Error signals via Leds

4 flashes = transfer of "Enable code" disabled.

6 flashes = transfer of "Enable code" disabled between different transmitters.

10 flashes = communication error between devices.

15 flashes = memorisation failed due to time limit exceeded.

***Note 1** – In the ON9E and ON9EFM models, consider the keyboard divided into 3 sections (i.e. 3 transmitters - **fig. A**). Then press any key in the sector to be memorised.*

The first 20 times that the transmitter is used, it will transmit this *"Enable Code"* to the Receiver along with the command. Once it has recognized the "Enable" signal, the Receiver will automatically memorize the *identity code* of the transmitter that has transmitted it.

REPLACING THE BATTERY

When the battery runs down the range of the transmitter is significantly reduced. When pressing any key you will find that the Led takes a while to light up *(= battery almost exhausted)* and that the brightness of the Led is dimmed *(= battery completely exhausted)*.
In these cases, in order to restore the normal operation of the transmitter, you need to replace the exhausted battery with a new one of the same type, observing the polarity shown in **fig. B**.

Battery disposal

Warning! – Exhausted batteries contain polluting substances; therefore they may not be disposed of together with unsorted household waste. They must be disposed of separately according to the regulations locally in force.

PRODUCT DISPOSAL

This product constitutes an integral part of the automation system it controls, therefore it must be disposed of along with it.
As for the installation, the disposal operations at the end of the product's effective life must be performed by qualified personnel. This product is made up of different types of material, some of which can be recycled while others must be scrapped. Seek information on the recycling and disposal methods envisaged by the local regulations in your area for this product category. **Warning!** – Some parts of the product may contain polluting or hazardous substances that, if incorrectly disposed of, could have a damaging effect on the environment or on the health of individuals. As the symbol on the left indicates, this product may not be disposed of with the usual household waste. It must be disposed of separately in compliance with the regulations locally in force, or returned to the seller when purchasing a new, equivalent product. **Warning!** – Heavy fines may be imposed by local laws for the illegal disposal of this product.

TECHNICAL CHARACTERISTICS OF THE PRODUCT

■ **Power supply**: 3Vdc, CR2032 type lithium battery ■ **Estimated battery life**: 2 years, with 10 transmissions a day ■ **Frequency**(*****): 433.92 MHz (± 100 kHz) / 868.46 MHz (± 35 kHz) ■ **Estimated radiated power**: approx. 1 mW E.R.P. ■ **Radio coding**: rolling code, 72 bit, O-Code (Flo-R compatible) ■ **Operating temperature**: -20°C; +55°C ■ **Estimated range**(******): 200 m (outside); 35 m (inside buildings) ■ **Protection class**: IP 40 (for household use or in protected environments) ■ **Dimensions**: 45 x 56 x 11 mm ■ **Weight**: 18 g

***Notes**: • (*****) The frequencies 433.92 MHz and 868.46 MHz are not compatible with each other • (******) The range of the transmitters and the reception capacity of the Receivers are greatly affected by the presence of other devices (such as alarms, radio headsets, etc..) operating in your area at the same frequency. In these cases, Nice cannot offer any warranty regarding the actual range of its devices. • All the technical characteristics specified above refer to an ambient temperature of 20°C (± 5°C). • Nice S.p.a. reserves the right to make modifications to the product at any time without prior notice, while maintaining the same functionality and intended use.*

CE DECLARATION OF CONFORMITY

***Note**: The contents of this declaration correspond to declarations in the official document deposited at the registered offices of Nice S.p.A. and in particular to the last revision available before printing this manual. The text herein has been re-edited for editorial purposes. A copy of the original declaration can be requested from Nice S.p.A. (TV) I.*

Number: **420/ERA-ONE**; Revision: **1**; Language: **IT**

The undersigned, Luigi Paro, in the role of Managing Director of NICE S.p.A. (via Pezza Alta n°13, 31046 Rustignè di Oderzo (TV) Italy), declares under his sole responsibility, that the products ON1E, ON2E, ON4E, ON9E, ON1EFM, ON2EFM, ON4EFM, ON9EFM, conforms to the essential requirements stated in the European directive 1999/5/EC (9 March 1999), for the intended use of products. In accordance with the same directive (appendix V), the product is class 1 and marked **CE 0682**

Ing. **Luigi Paro** *(Managing Director)*

FRANÇAIS

Instructions originales

DESCRIPTION DU PRODUIT ET APPLICATION

Cet émetteur fait partie de la série « **Era One** » de Nice. Les émetteurs de cette série sont destinés à la commande d'automatismes pour l'ouverture de portes, portails et autres dispositifs du même type : **toute autre utilisation est impropre et donc interdite !**
La gamme comprend des modèles à 1, 2, 4 et 9 touches (**fig. A**) ainsi que les accessoires suivants en option : cordon pour porte-clés (**fig. C**) ; support pour fixation au mur (**fig. D**).

Le système « NiceOpera »

Les émetteurs de la série Era One font partie du système « **NiceOpera** ». Ce système a été conçu par Nice afin d'optimiser et de faciliter les phases de programmation, d'utilisation et de maintenance des dispositifs généralement utilisés sur les installations d'automatisation.
Le système est constitué de différents dispositifs capables d'échanger des données et des informations par radio en utilisant un nouveau système de codage appelé « O-Code » ou à travers la connexion physique.

LES FONCTIONS DU PRODUIT

• L'émetteur utilise une technologie de transmission appelée « **O-Code** », à code variable (rolling code), qui améliore sensiblement la vitesse de transmission de la commande. • L'émetteur contient une « mémoire », un « récepteur de proximité » et un « code d'activation » qui, ensemble, permettent d'effectuer par radio les opérations et les programmations typiques du système NiceOpera.

VÉRIFICATION DE L'ÉMETTEUR

Avant de mémoriser l'émetteur dans le récepteur de l'automatisme, vérifier qu'il fonctionne correctement en pressant l'une des touches et en observant si la LED s'allume au même moment (**fig. A**). Si elle ne s'allume pas, lire le paragraphe « Remplacement de la pile » dans ce guide.

MÉMORISATION DE L'ÉMETTEUR

Pour pouvoir se servir de toutes les fonctions de l'émetteur, il faut l'associer aux récepteurs avec codage « **O-Code** » (pour identifier ces modèles, consulter le catalogue des produits de Nice).
***Note** – L'émetteur est également compatible avec tous les récepteurs qui utilisent le codage « **Flo-R** » (pour identifier ces modèles, consulter le catalogue des produits de Nice) ; toutefois, dans ce cas, il ne sera pas possible d'utiliser les fonctions typiques du système NiceOpera.*
Pour mémoriser l'émetteur dans un Récepteur, il est possible de choisir parmi les procédures opérationnelles suivantes :

- Mémorisation en « Mode I »
- Mémorisation en « Modo II »
- Mémorisation en « Modo II étendu »
- Mémorisation au moyen du « Numéro de certificat »
- Mémorisation au moyen d'une « Code d'activation » reçu d'un émetteur déjà mémorisé

Les procédures opérationnelles de ces modalités de mémorisation sont fournies dans le guide d'utilisation du récepteur ou de la logique de commande avec lequel on veut faire fonctionner l'émetteur. Les guides mentionnés sont également disponibles sur le site Internet : www.niceforyou.com. Dans ces guides, les touches des émetteurs sont identifiées par des chiffres. Pour connaître la correspondance entre ces chiffres et les touches des émetteurs Era One, se reporter à la **fig. A**.

A - Mémorisation en « Mode I »

Cette procédure permet de mémoriser dans le récepteur, en une seule fois, *toutes les touches de l'émetteur*. Les touches sont automatiquement associées à chaque commande gérée par la logique de commande, selon un ordre préétabli en usine.

Uniquement pour les émetteur ON9E et ON9EFM

Si la mémorisation de cet émetteur est effectuée avec la procédure opérationnelle « Mode I », il faut considérer que le clavier de l'émetteur, durant l'exécution de la procédure, est divisé en 3 secteurs autonomes (**s1**, **s2**, **s3** sur la **fig. A**), chacun avec un code d'identification qui lui est propre. Chaque secteur nécessitera donc une procédure de mémorisation spécifique (comme s'il s'agissait de 3 émetteurs distincts).

B - Mémorisation en « Modo II »

Cette procédure permet de mémoriser dans le récepteur *une seule touche de l'émetteur*. Dans ce cas, c'est l'utilisateur qui choisit parmi les commandes gérées par la logique de commande (4 au maximum), quelle commande il souhaite associer à la touche qu'il est en train de mémoriser. ***Note** – La procédure doit être répétée pour chacune des touches que l'on veut mémoriser.*

C - Mémorisation en « Modo II étendu »

Cette procédure est spécifique aux dispositifs qui font partie du système NiceOpera à codage « **O-Code** ». Elle est identique à la procédure précédent « **Mode II** » mais offre en plus la possibilité de choisir la commande voulue (à associer à la touche que l'on est en train de mémoriser) dans une liste plus longue de commandes – jusqu'à 15 commandes différentes – gérées par la logique de commande. La faisabilité de la procédure dépend donc de la capacité de la logique de commande à gérer les 15 commandes, comme les logiques de commande compatibles avec NiceOpera.

D - Mémorisation au moyen du « Numéro de CERTIFICAT » [avec l'unité de programmation O-Box]

Cette procédure est spécifique aux dispositifs qui font partie du système NiceOpera à codage « **O-Code** ». Dans ce système, chaque récepteur possède un numéro particulier, qui l'identifie et le certifie, appelé « **CERTIFICAT** ». L'utilisation de ce « certificat » présente l'avantage de simplifier la procédure de mémorisation de l'émetteur dans le récepteur car elle ne contraint plus l'installateur à travailler dans le rayon de réception du récepteur. Il est en effet possible, grâce à l'unité de programmation « O-Box », de préparer l'émetteur à la mémorisation même loin du lieu de l'installation (par exemple, dans le bureau de l'installateur - **fig. E**).

E - Mémorisation au moyen du « code d'ACTIVATION » [entre deux émetteurs]

Cette procédure est spécifique aux dispositifs qui font partie du système NiceOpera à codage « **O-Code** ». Les émetteurs Era One possèdent un code secret dans leur mémoire, appelé « **CODE D'ACTIVATION** ». Cette « activation », une fois qu'elle a été correctement transférée d'un ancien émetteur (déjà mémorisé) vers un nouvel émetteur Era One (**fig. F**), permet à ce dernier d'être reconnu et donc automatiquement mémorisé par un récepteur. Le transfert peut également être faite entre les émetteurs de différentes familles (par exemple, entre Era One et Era Inti). La procédure est la suivante:

01. Tenir près l'un de l'autre (joints!! - **fig. F**) deux émetteurs, un « NOUVEAU » (à mémoriser) et un « ANCIEN » (déjà mémorisé). **02.** Sur le NOUVEL émetteur, presser n'importe *(note 1)* quelle touches touches jusqu'à ce que la LED de l'ANCIEN émetteur s'allume. Ensuite, relâcher la touche (la LED de l'ANCIEN émetteur commence à clignoter). **03.** Sur l'ANCIEN émetteur, presser n'importe *(note 1)* quelle touches jusqu'à ce que la LED du NOUVEL émetteur s'allume. Relâcher alors la touche (la LED s'éteint, ce qui indique que la procédure est terminée et que le « code d'activation » est transféré dans le NOUVEL émetteur).

Signalisation des erreurs au moyen des Led

4 clignotements = transfert du « code d'activation » désactivé.

6 clignotements = transfert du « code d'activation » désactivé entre des émetteurs différents.

10 clignotements = erreur de communication entre les dispositifs.

15 clignotements = la mémorisation n'a pas abouti car le temps limite a été dépassé

***Note 1** – Dans les modèles ON9E et ON9EFM, considérer que le clavier est divisé en trois secteurs (c'est-à-dire 3 émetteurs - **fig. A**). Presser ensuite l'une des touches dans le secteur à mémoriser.*

Les 20 premières fois où le NOUVEL émetteur sera utilisé, il transmettra au récepteur ce « code d'activation » en même temps que la commande. Le récepteur, après avoir reconnu l' « activation », mémorisera automatiquement le code d'identification de l'émetteur qui l'a transmise.

REMPLACEMENT DE LA PILE

Quand la pile est usagée, la portée de l'émetteur diminue sensiblement. Quand on presse une touche, on note en particulier que la LED s'allume en retard *(= pile presque déchargée)* ou que l'intensité de l'ampoule de la LED faiblit *(= pile totalement déchargée)*.
Dans ce cas, pour rétablir le fonctionnement normal de l'émetteur, changer la pile usagée en utilisant une pile du même type et en respectant la polarité indiquée sur la **fig. B**.

Mise au rebut de la pile

Attention ! – La pile usagée contient des substances polluantes et ne doit donc pas être jetée avec les ordures ménagères. Il faut la mettre au rebut en adoptant les méthodes de collecte sélective prévues par les normes en vigueur dans le pays d'utilisation.

MISE AU REBUT DU PRODUIT

Ce produit fait partie intégrante de l'automatisme qu'il commande et doit donc être mis au rebut avec cette dernière.
Comme pour les opérations d'installation, à la fin de la durée de vie de ce produit, les opérations de démantèlement doivent être effectuées par du personnel qualifié. Ce produit est constitué de différents types de matériaux dont certains peuvent être recyclés et d'autres devront être mis au rebut. Informez-vous sur les systèmes de recyclage ou de mise au rebut prévus par les règlements, en vigueur dans votre pays, pour cette catégorie de produit. **Attention !** – certains composants du produit peuvent contenir des substances polluantes ou dangereuses qui pourraient avoir des effets nuisibles sur l'environnement et sur la santé des personnes s'ils étaient jetés dans la nature. Comme l'indique le symbole ci-contre, il est interdit de jeter ce produit avec les ordures ménagères. Par conséquent, utiliser la méthode de la « collecte sélective » pour la mise au rebut des composants conformément aux prescriptions des normes en vigueur dans le pays d'utilisation ou restituer le produit au vendeur lors de l'achat d'un nouveau produit équivalent. **Attention !** – les règlements locaux en vigueur peuvent appliquer de lourdes sanctions en cas d'élimination illicite de ce produit.

CARACTÉRISTIQUES TECHNIQUES DU PRODUIT

■ **Alimentation** : pile au lithium de 3 Vcc type CR2032 ■ **Durée de la pile** : 2 ans environ, avec 10 transmissions par jour ■ **Fréquence**(*****) : 433.92 MHz (± 100 kHz) / 868.46 MHz (± 35 kHz) ■ **Puissance rayonnée** : environ 1 mW P.A.R. ■ **Codage radio** : code variable, 72 bits, O-Code (compatible avec Flo-R) ■ **Température de fonctionnement** : -20°C ; +55°C ■ **Portée**(******) : 200 m environ ; 35 m (à l'intérieur) ■ **Indice de protection** : IP 40 (utilisation à l'intérieur ou dans des milieux protégés) ■ **Dimensions** : 45 x 56 x 11 mm ■ **Poids** : 18 g.

***Notes :** • (*****) Les fréquences 433.92 MHz et 868.46 MHz ne sont pas compatibles les uns avec les autres • (******) La portée des émetteurs et la capacité de réception des récepteurs est fortement influencée par d'autres dispositifs (par exemple : alarmes, radio à écouteurs, etc.) qui fonctionnent dans votre zone à la même fréquence. Dans ces cas, Nice ne peut offrir aucune garantie quant à la portée réelle de ses dispositifs. • Toutes les caractéristiques techniques indiquées se réfèrent à une température ambiante de 20 °C (± 5 °C). • Nice S.p.A. se réserve le droit d'apporter des modifications au produit chaque fois qu'elle le jugera nécessaire à condition toutefois de garantir les mêmes fonctions et la même application.*

DÉCLARATION CE DE CONFORMITÉ

***Note** : Le contenu de cette déclaration de conformité correspond à ce qui est déclaré dans le document officiel, déposé au siège de Nice S.p.A., et en particulier à sa dernière révision disponible avant l'impression de ce guide. Ce texte a été réadapté pour des raisons d'édition. Une copie de la déclaration originale peut être demandée à Nice S.p.a. (TV) I.*

Numéro : **420/ERA-ONE** ; Révision : **1**; Langue : **FR**

Je soussigné Luigi Paro, en tant qu'Administrateur Délégué de NICE S.p.A. (via Pezza Alta n°13, 31046 Rustignè di Oderzo (TV) Italy), déclare sous ma propre responsabilité que les produits ON1E, ON2E, ON4E, ON9E, ON1EFM, ON2EFM, ON4EFM, ON9EFM, sont conformes aux exigences essentielles de la Directive communautaire 1999/5/CE (9 mars 1999), pour l'utilisation à laquelle les appareils sont destinés. Conformément à la même directive (annexe V), le produit résulte de classe 1 et est marqué **CE 0682**

Ing. **Luigi Paro** *(Administrateur Délégué)*

ESPAÑOL

Instrucciones originales

DESCRIPCIÓN DEL PRODUCTO Y USO PREVISTO

El presente transmisor forma parte de la serie "**Era One**" de Nice. Los transmisores de esta serie están destinados para accionar automatizaciones para abrir y cerrar puertas, cancelas y similares: **¡cualquier otro uso es considerado inadecuado y está prohibido!**
Hay disponibles modelos con 1, 2, 4 y 9 botones (**fig. A**), más los siguientes accesorios opcionales: cordón para llavero (**fig. C**); soporte para fijación a la pared (**fig. D**).

El sistema "NiceOpera"

Los transmisores de la serie Era One forman parte del sistema "**NiceOpera**". Este sistema ha sido diseñado por Nice para optimizar y facilitar la programación, el uso y el mantenimiento de los dispositivos utilizados normalmente en las instalaciones de automatización.
El sistema está formado de varios dispositivos que intercambian entre sí los datos y las informaciones vía radio, utilizando un nuevo sistema de codificación llamado "O-Code", o por medio de la conexión física.

LAS FUNCIONALIDADES DEL PRODUCTO

• El transmisor adopta una tecnología de transmisión denominada "**O-Code**" con código variable *(rolling-code)*, que mejora aún más la velocidad de transmisión del mando. • El transmisor contiene en su interior una "Memoria", un "Receptor de proximidad" y un "Código de habilitación" que, en su conjunto, permiten efectuar, por radio, operaciones y programaciones típicas del sistema NiceOpera.

CONTROL DEL TRANSMISOR

Antes de memorizar el transmisor en el Receptor de la automatización, controle que éste funcione correctamente pulsando cualquier botón y observando, simultáneamente, el encendido del Led (**fig. A**). Si éste no se enciende, lea el párrafo "Sustitución de la batería" en este manual.

MEMORIZACIÓN DEL TRANSMISOR

Para aprovechar todas las funciones del transmisor hay que combinarlo con los Receptores con codificación "**O-Code**" (para identificar estos modelos, consulte el catálogo de productos de Nice spa).
***Nota** – el transmisor es compatible con todos los Receptores que adoptan la codificación "**Flo-R**" (para identificar estos modelos, consulte el catálogo de productos de Nice); en este caso no se podrán utilizar las funcionalidades típicas del Sistema NiceOpera.*
Para memorizar el transmisor en un Receptor es posible elegir entre los siguientes procedimientos operativos:

- Memorización en "Modo I"
- Memorización en "Modo II"
- Memorización en "Modo II amplio"
- Memorización mediante el "Número de Certificado"
- Memorización mediante el "Código de Habilitación" recibida por un transmisor ya memorizado

Los procedimientos operativos de estas modalidades de memorización están indicados en el manual de instrucciones del Receptor o de la Central con los que se desea hacer funcionar el transmisor. Dichos manuales también se pueden descargar desde la página web: www.niceforyou.com. En estos manuales los botones de los transmisores están identificados con números. Por consiguiente, para saber la correspondencia entre estos números y los botones de los transmisores Era One, vea la **fig. A**.

A - Memorización en "Modo I"

Este procedimiento permite memorizar en el receptor, en una sola operación, *todos los botones del transmisor*. Los botones se combinan automáticamente a cada mando controlado desde la Central, según un orden predeterminado en fábrica.

Sólo para los transmisores ON9E y ON9EFM

Si este transmisor se memoriza con el procedimiento operativo "Modo I", durante su ejecución habrá que considerar la botonera del transmisor como subdividida en 3 sectores autónomos (**s1**, **s2**, **s3** en la **fig. A**), cada uno con un código de identidad propio. Por consiguiente, para cada sector habrá que efectuar un procedimiento de memorización (como si fueran 3 transmisores separados).

B - Memorización en "Modo II"

Este procedimiento permite memorizar en el receptor *un solo botón del transmisor*. En este caso, el usuario deberá elegir, entre los mandos controlados desde la Central (máximo 4), cuál de estos desea combinar al botón que está memorizando. ***Nota** – el procedimiento debe repetirse en cada botón que se desea memorizar.*

C - Memorización en "Modo II amplio"

Este procedimiento es específico para los dispositivos que forman parte del sistema NiceOpera, con codificación "**O-Code**". Es igual al "**Modo II**", pero ofrece la posibilidad de elegir el mando deseado (a combinar al botón que se está memorizando) en una lista amplia de mandos – hasta 15 mandos diferentes, – controlados desde la Central. El procedimiento es factible si la Central tiene la capacidad suficiente para controlar los 15 mandos, tales como las Centrales compatibles con NiceOpera.

D - Memorización mediante el "Número de CERTIFICADO" [con la unidad de programación O-Box]

Este procedimiento es específico para los dispositivos que forman parte del sistema NiceOpera con codificación "**O-Code**". En este sistema cada Receptor tiene un número específico, llamado "**CERTIFICADO**", que lo identifica y lo certifica. Este "certificado" tiene la ventaja de simplificar el procedimiento de memorización del transmisor en el Receptor, porque no es obligatorio que el instalador trabaje dentro del radio de recepción del Receptor. En efecto, el procedimiento permite, con la ayuda de la unidad de programación "O-Box", preparar el transmisor para la memorización, incluso lejos del sitio de instalación (por ejemplo, en la oficina del instalador - **fig. E**).

E - Memorización mediante el "Código de HABILITACIÓN" [entre dos transmisores]

Este procedimiento es específico para los dispositivos que forman parte del sistema NiceOpera con codificación "**O-Code**". Los transmisores Era One tienen un código secreto, llamado "**CÓDIGO DE HABILITACIÓN**". Dicha "habilitación", transferida desde un transmisor viejo (ya memorizado) en un nuevo transmisor Era One (**fig. F**), permite que este último sea reconocido y, posteriormente, memorizado automáticamente por un Receptor. La transferencia también puede hacerse entre los transmisores de diferentes familias (por ejemplo, entre Era One y Era Inti). El procedimiento es el siguiente:

01. Mantenga dos transmisores cercanos entre sí (¡pegados! - **fig. F**), uno "NUEVO" (a memorizar) y uno "VIEJO" (ya memorizado). **02.** Mantenga pulsado cualquier *(nota 1)* botón del NUEVO transmisor hasta que se encienda el Led del VIEJO transmisor. Posteriormente, suelte el botón (el Led del VIEJO transmisor comenzará a destellar). **03.** Mantenga pulsado cualquier *(nota 1)* botón del VIEJO transmisor hasta que se encienda el Led del NUEVO transmisor. Posteriormente, suelte el botón (el Led se apagará indicando que el procedimiento se ha concluido y que el "código de habilitación" se ha transferido al NUEVO transmisor).

Señalización de errores mediante el Led

4 destellos = transmisión del "Código de habilitación" deshabilitada.

6 destellos = transmisión del "Código de habilitación" deshabilitada entre transmisores diferentes.

10 destellos = error de comunicación entre los dispositivos.

15 destellos = no memorizado por haberse superado el tiempo límite.

***Nota 1** – En los modelos ON9EFM y ON9E, habrá que considerar la botonera subdividida en 3 sectores (es decir 3 transmisores - **fig. A**). Posteriormente, pulse cualquier botón dentro del sector que se debe memorizar.*

Cuando utilice 20 veces por primera vez el NUEVO transmisor, éste transmitirá al Receptor dicho "*código de habilitación"* junto con el mando. Después de haber reconocido la "habilitación", el Receptor memorizará automáticamente el *código de identidad* del transmisor que la ha transmitido.

SUSTITUCIÓN DE LA BATERÍA

Cuando la batería esté agotada el alcance del transmisor será mucho más corto. En particular, pulsando un botón se notará que el Led se enciende con retardo *(= batería casi agotada)*, o que la intensidad de la luz del Led es débil *(= batería completamente agotada)*.
En dichos casos, para restablecer el funcionamiento normal del transmisor, sustituya la batería agotada con una del mismo tipo, respetando la polaridad indicada en la **fig. B**.

Eliminación de la batería

¡Atención! – La batería agotada contiene sustancias contaminantes y, por dicho motivo, no debe arrojarse en los residuos normales. Hay que eliminarla utilizando los métodos de recogida selectiva previstos por las normativas vigentes locales.

ELIMINACIÓN DEL PRODUCTO

Este producto forma parte integrante de la automatización que acciona y, por consiguiente, debe eliminarse junto con ésta.
Al igual que para las operaciones de instalación, también al final de la vida útil de este producto las operaciones de desguace deben ser efectuadas por personal experto. Este producto está formado de varios tipos de materiales: algunos pueden reciclarse y otros deben eliminarse. Infórmese sobre los sistemas de reciclaje o de eliminación previstos por las normativas vigentes locales para esta categoría de producto. **¡Atención!** – algunas piezas del producto pueden contener sustancias contaminantes o peligrosas que, si se las abandona en el medio ambiente, podrían provocar efectos perjudiciales para el mismo medio ambiente y para la salud humana. Tal como indicado por el símbolo de aquí al lado, está prohibido arrojar este producto a los residuos urbanos. Realice la "recogida selectiva" para la eliminación, según los métodos previstos por las normativas vigentes locales, o bien entregue el producto al vendedor cuando compre un nuevo producto equivalente. **¡Atención!** – las normas locales pueden prever sanciones importantes en el caso de eliminación abusiva de este producto.

CARACTERÍSTICAS TÉCNICAS DEL PRODUCTO

■ **Alimentación**: batería de litio de 3 Vdc tipo CR2032 ■ **Duración de la batería**: estimada en 2 años con 10 transmisiones por día ■ **Frecuencia**(*****): 433.92 MHz (± 100 kHz) / 868.46 MHz (± 35 kHz) ■ **Potencia radiada**: estimada en alrededor de 1 mW E.R.P. ■ **Codificación radio**: rolling code, 72 bit, O-Code (compatible Flo-R) ■ **Temperatura de funcionamiento**: -20°C; +55°C ■ **Alcance**(******): estimada en 200 m (al aire libre); 35 m (en el interior de edificios) ■ **Grado de protección**: IP 40 (uso en interiores o en ambientes protegidos) ■ **Dimensiones**: 45 x 56 x 11 mm ■ **Peso**: 18 g

***Notas**: • (*****) Las frecuencias de 433.92 MHz y 868.46 no son compatibles entre sí • (******) El alcance de los transmisores y la capacidad de recepción de los Receptores dependen de otros dispositivos (por ejemplo: alarmas, radioauriculares, etc..) que funcionen en la zona con la misma frecuencia. En estos casos, Nice no puede ofrecer ninguna garantía sobre el alcance efectivo de sus dispositivos. • Todas las características técnicas indicadas se refieren a una temperatura de 20°C (± 5°C). • Nice S.p.a se reserva el derecho de modificar los productos en cualquier momento en que lo considere necesario, manteniendo las mismas funcionalidades y el mismo uso previsto.*

DECLARACIÓN DE CONFORMIDAD CE

***Nota:** el contenido de esta declaración corresponde a lo declarado en el documento oficial depositado en el domicilio de Nice S.p.a. y, en particular, a su última revisión disponible antes de la edición de este manual. El presente texto ha sido readaptado por motivos de impresión. La copia de la declaración original puede solicitarse a Nice S.p.a. (TREVISO) IT.*

Número: **420/ERA-ONE**; Revisión: **1**; Idioma: **ES**

El suscrito Luigi Paro, en calidad de Administrador Delegado de NICE S.p.A. (via Pezza Alta n°13, 31046 Rustignè di Oderzo (TV) Italia), declara bajo su responsabilidad que los productos ON1E, ON2E, ON4E, ON9E, ON1EFM, ON2EFM, ON4EFM, ON9EFM, responden a los requisitos esenciales de la Directiva comunitaria 1999/5/CE (9 marzo 1999), para el uso previsto de los equipos. De acuerdo con la misma Directiva (Anexo V), el producto es de clase 1 y lleva la marca **CE 0682**

Ing. **Luigi Paro** *(Administrador Delegado)*

A

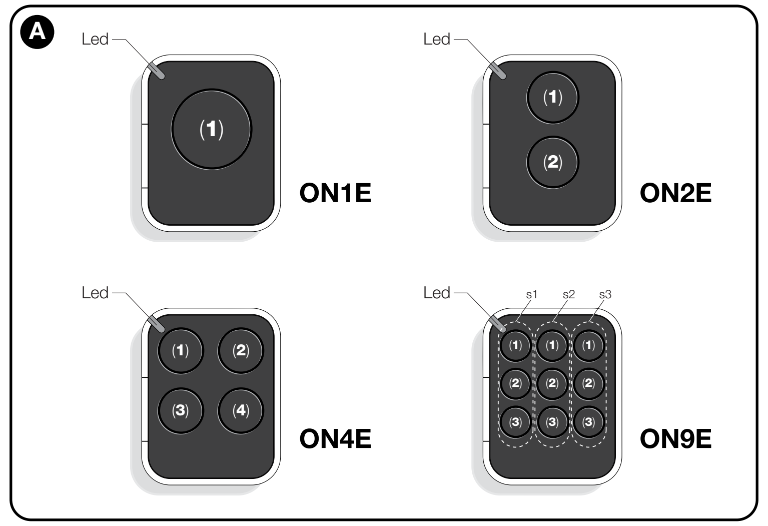

B

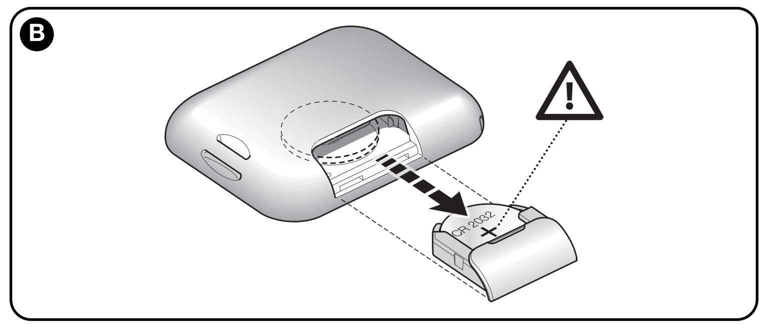

C

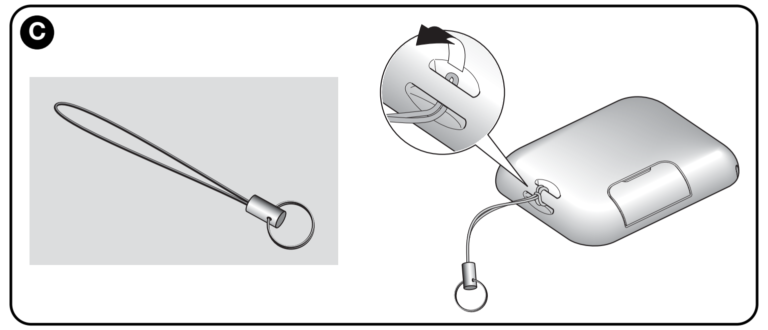

D

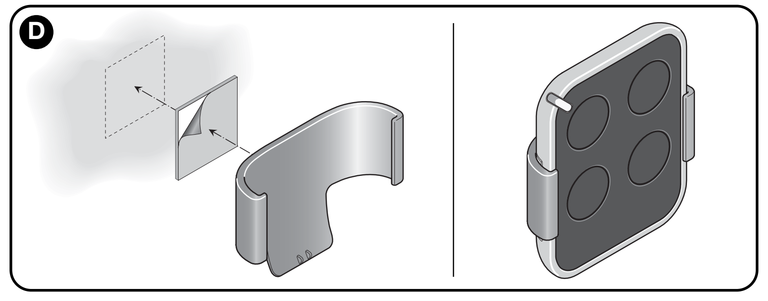

E

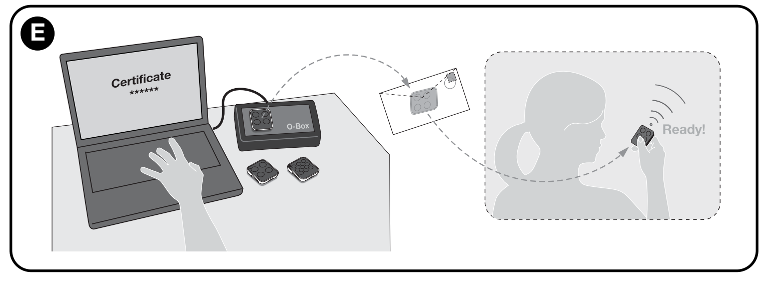

F

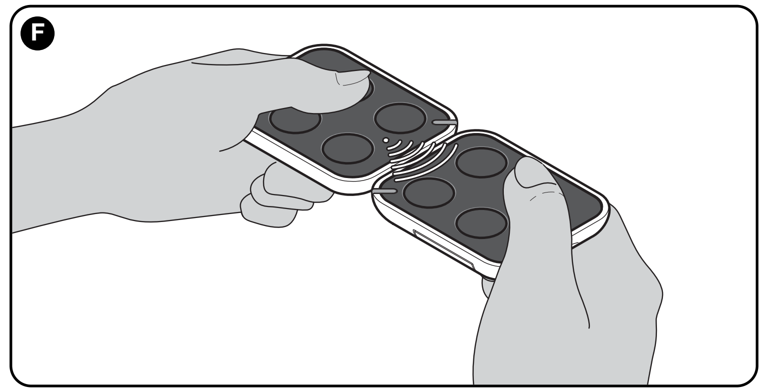

Era One

Dálkový ovladač

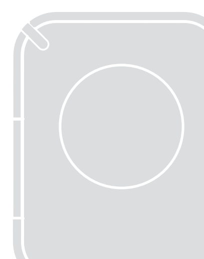

Instructions for the fitter

Instalační instrukce (CZ)

Instructions pour l'installateur

Instrucciones para el instalador

Anweisungen für den installateur

Instrukcje dla instalatora

Aanwijzingen bestemd voor de installateur

CE 0682

Nice

IS0102A01MM_22-11-2011

www.niceforyou.com

ČEŠTINA

Instrukce

POPIS VÝROBKU A MOŽNOSTI POUŽITÍ

Tento dálkový ovladač patří do řady "**Era One**" od Nice. Dálkové ovladače této řady jsou určené pro ovládání automatizačních technik, které otevírají brány a vrata: **každé jiné použití je nevhodné a zakázané!** Vyrábí se modely s 1, 2, 4 a 9 tlačítky (**obr. A**), k ovladačům se prodává následující příslušenství: šňurka na klíčenku (**obr. C**); nástěnný držák (**obr. D**).

Systém "NiceOpera"

Dálkové ovladače série Era One jsou součástí systému "**NiceOpera**". Tento systém byl vyvinut společností Nice, aby optimalizoval a usnadnil programování, používání a údržbu zařízení, která se obvykle používají jako součást automatizačních technik. Systém zahrnuje různá zařízení, která jsou schopná si navzájem sdělovat data a informace bezdrátovou cestou, k čemuž využívají nový kodovací protokol nazvaný "O-Code", nebo můžou komunikovat po vzájemném propojení.

FUNKCE A MOŽNOSTI VÝROBKU

• Dálkový ovladač využívá přenosovou technologii nazvanou "**O-Code**" s plovoucím kódem *(rolling-code)*, která výrazně zlepšuje rychlost přenosu vydaných příkazů. • Dálkový ovladač má svou vlastní interní paměť, bezkontaktní přijímač a aktivační kód, což společně umožňuje provádění operací a programování bezdrátovou cestou, způsobem typickým pro systém NiceOpera.

KONTROLA DÁLKOVÉHO OVLADAČE

Předtím, než dálkový ovladač uložíte do paměti přijímače, zkontrolujte, jestli správně funguje: stiskněte libovoné tlačítko a sledujte, jestli se rozsvítila LED dioda (**obr. A**). Pokud se nerozsvítila, přečtěte si kapitolu "Výměna baterie" v tomto návodu.

ULOŽENÍ OVLADAČE DO PAMĚTI

Aby bylo možné naplno využívat veškeré funkce ovladače, je nutné jej spárovat s přijímačem s kódováním "**O-Code**" (kompatibilní modely najdete v katalogu výrobků Nice).
Poznámka *– dálkový ovladač je kompatibilní i se všemi přijímači, které používají kódování "Flo-R" (kompatibilní modely najdete v katalogu výrobků Nice); ale v takovém případě nebude možné využívat všechny funkce typické pro systém NiceOpera.*
Pří ukládání ovladače do paměti přijímače můžete zvolit jednu z možností:

- Uložení do paměti "I. způsobem"
- Uložení do paměti "II. způsobem"
- Uložení do paměti "II. rozšířeným způsobem
- Uložení do paměti prostřednictvím "certifikačního čísla"
- Uložení do paměti prostřednictvím "aktivačního kódu", získaného z již uloženého dálkového ovladače.

Tyto postupy pro uložení ovladačů do paměti přijímače jsou uvedeny i v návodech k přijímačům nebo řídicím jednotkám, se kterými budou ovladače komunikovat. Tyto návody jsou k dispozici i na webových stránkách: www.niceforyou.com. V těchto návodech jsou tlačítka ovladačů označena čísly. Čísla jednotlivých tlačítek dálkových ovladačů Era One najdete na obr. **A**.

A - Uložení do paměti "I. způsobem" Tímto postupem uložíte do paměti přijímače jedinou operací současně všechna tlačítka *dálkového ovladače. Tlačítkům budou* *automaticky* *přiřazeny jednotlivé příkazy řídicí jednotky podle pořadí nastaveného ve výrobě.*

Pouze dálkové ovladače ON9E a ON9EFM
Pokud tyto ovladače uložíte prostřednictvím tohoto "I. způsobu", je nutné považovat klávesnici dalkového ovladače za rozdělenou do 3 samostatných sektorů (**s1**, **s2**, **s3** na **obr. A**), kdy každý sektor má svůj vlastní identifikační kód. Takže každý sektor vyžaduje vlastí operaci pro uložení do paměti (jako kdyby se jednalo o 3 samostatné ovladače).

B - Uložení do paměti "II. způsobem"
Tímto postupem uložíte do paměti přijímače pouze jedno tlačítko *dálkového ovladače. V tomto případě si může uživatel vybrat*, který příkaz řídicí jednotky (maximálně 4) přiřadí tlačítku, které se právě ukládá. ***Poznámka*** *– celou operaci je nutné opakovat s každým tlačítkem ovladače, které chcete uložit do paměti.*

C - Uložení do paměti "II. rozšířeným způsobem" Tento postup je specifický pro zařízení, která patří do systému NiceOpera, s kódováním "**O-Code**". Je shodný s "**II. způsobem**", ale navíc nabízí možnost vybrat příkaz (pro ukládané tlačítko) z nabídky rozšířené až na 15 různých příkazů, které poskytuje řídicí jednotka.

Proveditelnost tohoto postupu tedy závisí na kapacitě řídicí jednotky, spravovat 15 příkazů, jak to umí řídicí jednotky kompatibilní se systémem NiceOpera.

D - Uložení do paměti prostřenictvím "CERTIFIKAČNÍHO čísla" [s programovací jednotkou O-Box]
Tento postup je specifický pro zařízení, která patří do systému NiceOpera, s kódováním "**O-Code**". V tomto systému má každý přijímač své vlastí specifické číslo, které jej identifikuje a certifikuje, říkáme mu "**CERTIFIKÁT**". Využití tohoto "certifikátu" má tu výhodu, že usnadňuje postup při ukládádání ovladače do paměti přijímače, protože technik nemusí být fyzicky v dosahu přijímače. S využitím programovací jednotky "O-Box" je možné přednastavit dalkový ovladač pro jeho uložení i na vzdáleném místě od samotné instalace (např. v kanceláři technika - **obr. E**).

E - Uložení do paměti prostřenictvím "AKTIVAČNÍHO kódu" [se dvěma ovladači]
Tento postup je specifický pro zařízení, která patří do systému NiceOpera, s kódováním "**O-Code**". Dálkové ovladače Era One mají v sobě tajný kód - nazvaný "**AKTIVAČNÍ KÓD**". Tato aktivace se přenese ze starého ovladače (již uloženého) do nového ovladače Era One (**obr. F**) a zajistí, aby byl rozpoznán a automaticky uložen do paměti přijímače. Přenos je možný i mezi ovladači z různých rodin (např. mezi Era One a Era Inti). Postup je následující:

01. Držte u sebe (aby se dotýkaly! - **obr. F**) oba ovladače, jeden "NOVÝ" (který chcete uložit) a jeden "STARÝ" (už uložený do paměti). **02.** Na NOVÉM ovladači držte stisknuté libovolné tlačítko (*poznámka 1*) tak dlouho, dokud se nerozsvítí LED dioda na starém OVLADAČI. Pak tlačítko uvolněte, (LED dioda na STARÉM ovladači začne blikat). **03.** Na STARÉM ovladači stiskněte a držte stisknuté libovolné tlačítko (*poznámka 1*) tak dlouho, dokud se nerozsvítí LED dioda na NOVÉM ovladači. Potom tlačítko uvolněte (LED dioda zhasne, čímž bude signalizovat konec operace a proběhnutý přenost aktivačního kódu do NOVÉHO ovladače).

Signalizace chyb prostřednictvím LED diody

4 bliknutí = přenos "aktivačního kódu" je deaktivovaný.

6 bliknutí = přenos "aktivačního kódu" je deaktivavaný mezi různými ovladači.

10 bliknutí = chyba v komunikaci mezi zařízeními.

15 bliknutí = uložení do paměti neproběhlo kvůli překročení maximálního času.

Poznámka 1 *– U modelů ON9E a ON9EFM nezapomeňte, že klávesnice je rozdělená do 3 sektorů (tzn. jako 3 dálkové ovladače -* ***obr. A****). Stiskněte proto libovolné tlačítko ze sektoru, který chcete uložit do paměti.*

Při prvních 20 použitích NOVÉHO ovladače, vysílá společně s příkazem i tento "*aktivační kód*". Přijímač po identifikaci "*aktivačního kódu*" automaticky uloží do paměti *identifikační kód* tohoto ovladače, který příkaz a kód vyslal.

VÝMĚNA BATERIE

Když je baterie vybitá, bude mít ovladač podstatně kratší dosah. Po stisknutí tlačítka si všimnete, že LED dioda se rozsvěcuje se zpožděním *(= baterie téměř vybitá)* nebo je intenzita svícení LED velmi slabá *(= baterie úplně vybitá)*.
V takovém případě je nutné, pro obnovení plné funkčnosti, vyměnit baterii za novou, stejného typu, dodržujte polaritu viz **obr. B**.

Likvidace baterie
Pozor! – Vybitá baterie obsahuje látky, které jsou škodlivé nebo přímo nebezpečné pro životní prostředí a lidské zdraví. Proto je zakázáno vyhazovat baterie do kontejnerů určených pro směsný komunální odpad. Musí být vyhozeny do k tomu určených sběrných kontejnerů.
LIKVIDACE VÝROBKU Tento výrobek je nedílnou součástí automatizační techniky, a proto musí být zlikvidovaný společně s ní. Stejně tak jako instalace, musí po skončení životnosti výrobku být i jeho demontáž a zlikvidování provedeny kvalifikovaným technikem. Toto zařízení je vyrobeno z různých typů materiálů: některé z nich je možné recyklovat, jiné musí být zlikvidovány. Informujte se o recyklačních a likvidačních technologiích a přitom postupujte v souladu s místně platnými předpisy, které se vztahují na kategorii tohoto výrobku. **Pozor!** – některé součásti výrobku můžou obsahovat látky, které jsou škodlivé nebo

o nebezpečné pro životní prostředí a jejich volné vyhození by mohlo mít negativní dopad jak na životní prostředí, tak i na lidské zdraví.
Jak vyplývá z vedle uvedeného symbolu, je zakázáno vyhazovat tento výrobek do kontejnerů určených pro směsný komunální odpad.
Pozor! - místně platné předpisy můžou stanovovat vysoké sankce pro případy nepovoleného znehodnocení tohoto výrobku.

TECHNICKÉ PARAMETRY

■ **Napájení**: lithiová baterie 3 Vdc typ CR2032. ■ **Životnost** baterie: přibližně 2 roky, při 10 použití denně. ■ **Frekvence**(*****): 433.92 MHz (± 100 kHz) / 868.46 MHz (± 35 kHz) ■ **Vyzařovaný výkon**: přibližně 1 mW E.R.P. ■ **Kódování rádiového signálu**: plovoucí kód, 72 bit, O-Code (kompatibilní s Flo-R). ■ **Provozní teploty**: -20°C; +55°C. ■ **Dosah**(******): přibližně 200 m (exterier) ; 35 m (interier) ■ **Stupeň krytí**: IP 40 (použití v interierech nebo chráněném prostředí). ■ **Rozměry**: 45 x 56 x 11 mm ■ **Hmotnost**: 18 g.

Poznámky*: • (*) Frekvence 433.92 MHz a 868.46 MHz nejsou navzájem kompatibilní • (**) Dosah dálkových ovladačů a kvalita příjmu signálu přijímačem může být ovlivněná dalšími zařízeními (např. zabezpečovací systémy, bezdrátové zvonky a sluchátka atd.), které pracují na stejné frekvenci. V takovém případě nemůže Nice zaručit výše uváděný dosah. • Všechny uvedené technické parametry se vztahují na okolní teplotu 20°C (± 5°C). Za účelem zlepšování svých výrobků si společnost Nice S.p.a. vyhrazuje právo upravovat kdykoli a bez předchozího upozornění jejich technické parametry, přičemž bude zachována jejich funkčnost a určené použití.*

ES PROHLÁŠENÍ O SHODĚ

Poznámka*: Obsah tohoto prohlášení odpovídá originální verzi dokumentu, který je archivovaný v sídle společnosti Nice s.p.a., konkrétně se jedná o poslední revizi dokumentu, která byla k dispozici v době vydání tohoto návodu. Text prohlášení o shodě je z tiskařských důvodů typograficky upraven. Kopii originálního prohlášení si můžete vyžádat u společnosti Nice S.p.a. (Treviso) Itálie.*

Číslo: **420/ERA-ONE**; Revize: **1**; Jazyk: **CZ**

Níže podepsaný Luigi Paro, jednatel společnosti NICE S.p.A. (via Pezza Alta č.13, 31046 Rustignè di Oderzo (TV) Itálie), prohlašuje na vlastní odpovědnost, že výrobky ON1E, ON2E, ON4E, ON9E, ON -1EFM, ON2EFM, ON4EFM, ON9EFM, splňuje požadavky stanovené níže uvedenou evropskou směrnicí 1999/5/ES (9. března 1999), při použití výrobků uvedeným účelům. V souladu s touto směrnicí (příloha V), je výrobek klasifikován do třídy 1 a je označen **CE 0682**

Ing. **Luigi Paro** *(delegovaný jednatel)*

DEUTSCH

Originalanleitungen

PRODUKTBESCHREIBUNG UND EINSATZ

Der vorliegende Sender ist Teil der Serie "**Era One**" der Firma Nice spa. Die Sender dieser Serie dienen hauptsächlich zur Steuerung von Automationen wie Tür- und Toröffner und ähnliches: **jeder andere Einsatz ist unsachgemäß und daher untersagt!**
Zur Verfügung stehen Modelle mit 1, 2, 4 und 9 Tasten (**Abb. A**) sowie das folgende Sonderzubehör: Schlüsselseileinige Zubehörteile (**Abb. C**); Halterung für die Wandmontage (**Abb. D**).

Das System "NiceOpera"

Die Sender der Serie Era One sind Teil des Systems "**NiceOpera**". Dieses System wurde von der Firma Nice spa realisiert, um die Programmierungsphasen, die Bedienung und die Wartung der üblicherweise in Automatisierungsanlagen verwendeten Vorrichtungen zu vereinfachen und zu optimieren. Das System besteht aus verschiedenen Vorrichtungen, die unter Verwendung eines neuen Codierungssystems, "O-Code" genannt, Daten und Infos per Funk oder mittels physikalischer Verbindung untereinander austauschen.

DIE FUNKTIONALITÄTEN DES PRODUKTES

• Der Sender wendet eine Übertragungstechnologie, "**O-Code**" genannt, an. Ihr variabler Code *(Rolling-Code)* verbessert die Übertragungsgeschwindigkeit der Befehle bedeutend. • Der Sender enthält einen "SpeicheR", einen "Proximity-Empfänger", einen "Speicher" und einen "Befähigungscode". Diese Elemente insgesamt ermöglichen es, die dem System NiceOpera typischen Vorgänge und Programmierungen per Funk auszuführen.

ÜBERPRÜFUNG DES SENDERS

Bevor man den Sender im Empfänger der Automation speichert, muss geprüft werden, ob er korrekt funktioniert. Hierzu auf eine beliebige Taste drücken und beobachten, ob sich gleichzeitig die Led einschaltet (**Abb. A**). Andernfalls im Par. "Ersatz der Batterie" in dieser Anleitung nachlesen.

SPEICHERUNG DES SENDERS

Um alle Funktionen des Senders zu nutzen, muss er mit den Empfängern mit "**O-Code**" kombiniert werden (für diese Modelle, siehe den Produktkatalog der Firma Nice spa).
Anmerkung *– Der Sender ist auch mit allen existierenden Empfängern mit der Codierung "Flo-R" kompatibel (für diese Modelle, siehe den Produktkatalog der Firma Nice spa); aber in diesem Fall können die typischen Funktionen des Systems NiceOpera nicht benutzt werden.*
Zum Speichern des Senders in einem Empfänger hat man die Wahl unter den folgenden Verfahren:

- Speicherung im "Modus II"
- Speicherung im "Modus II erweitert"
- Speicherung über "Bescheinigungscode"
- Speicherung über einen "Befähigungscode", der von einem bereits gespeicherten Sender empfangen wird.

Diese Speicherverfahren sind in den Anleitungen des Empfängers oder der Steuerung angegeben, mit denen der Sender funktionieren soll. Die genannten Anleitungen stehen auch im Internet unter www.niceforyou.com zur Verfügung. In diesen Anleitungen sind die Tasten der Sender an Zahlen zu erkennen. Für die Übereinstimmung dieser Zahlen mit den Tasten der Sender Era One siehe die **Abb. A.**

A - Speicherung im "Modus I"
Mit diesem Verfahren können auf einmal *alle Sendertasten* im Empfänger gespeichert werden. Die Tasten werden automatisch jedem, durch die Steuerung erteilten Befehl nach einer werkseitig bestimmten Reihenfolge zugeordnet.

Nur für sender ON9E und ON9EFM
Wenn dieser Sender im "Modus I" gespeichert wird, muss die Tastatur des Senders bei der Durchführung als in 3 unabhängige Segmente unterteilt betrachtet werden (**s1**, **s2**, **s3** in **Abb. A**). Jedes dieser Segmente hat seinen Personalcode. Daher wird für jedes Segment ein Speicherverfahren notwendig sein (wie wenn man 3 unabhängige Sender hätte).

B - Speicherung im "Modus II"
Mit diesem Verfahren kann im Empfänger *eine einzelne Sendertaste* gespeichert werden. In diesem Fall wählt der Benutzer unter den von der Steuerung erteilten Befehlen (max. 4), welchen Befehl er der Taste zuordnen will, die er gerade speichert. ***Anmerkung*** *– das Verfahren muss für jede Taste, die man speichern will, wiederholt werden.*

C - Speicherung im "Modus II erweitert"
Dieses Verfahren dient speziell für die Vorrichtungen, die Teil des Systems NiceOpera mit "**O-Code**" sind. Es ist wie das vorherige Speicherverfahren im "**Modus II**", zusätzlich kann der gewünschte Befehl (der der zu speichernden Taste zugeordnet werden soll) aus einer erweiterten Befehlsliste (bis zu 15 verschiedene, durch die Steuerung erteilte Befehle) ausgewählt werden.
Die Durchführbarkeit dieses Verfahrens hängt daher davon ab, ob die Steuerung imstande ist, die 15 Befehle zu erteilen, wie die mit dem System NiceOpera kompatiblen Steuerungen.

D - Speicherung über "BESCHEINIGUNGSCODE" [mit der Programmierungseinheit O-Box]
Dieses Verfahren dient speziell für die Vorrichtungen mit "**O-Code**", die Teil des Systems NiceOpera sind. In diesem System besitzt jeder Empfänger eine besondere Zahl, die ihn identifiziert und bescheinigt und daher **"BESCHEINIGUNGSCODE"** genannt wird. Der Vorteil dieses „Bescheinigungscodes" ist, dass er das Speicherverfahren des Senders im Empfänger vereinfacht, da der Installateur nicht in Empfängerreichweite arbeiten muss. Mit Hilfe der Programmierungseinheit "O-Box" kann der Sender auch fern vom Installationsort (zum Beispiel im Büro des Installateurs - **Abb. E**) auf die Speicherung vorbereitet werden.

E - Speicherung über "BEFÄHIGUNGSCODE" [zwischen zwei Sendern]
Dieses Speicherverfahren dient speziell für die Vorrichtungen mit "**O-Code**", die Teil des Systems NiceOpera sind. Die Sender Era One besitzen einen Geheimcode, "**BEFÄHIGUNGSCODE**" genannt. Mit dieser "Befähigung", von einem alten (bereits gespeicherten) Sender in einen neuen Sender Era One übertragen (**Abb. F**), kann dieser von einem Empfänger erkannt und daher automatisch gespeichert werden. Die Übertragung kann auch zwischen Sendern unterschiedlicher Familien gemacht werden (z. B. zwischen Era One und Era Inti). Die Vorgehensweise ist wie folgt:

01. Zwei Sender, einen "NEUEN" (muss gespeichert werden) und einen "ALTEN" (bereits gespeichert - **Abb. F**) direkt nebeneinander halten. **02.** Am NEUEN Sender eine beliebige Taste gedrückt halten *(Anmerkung 1)*, bis die Led des ALTEN Senders leuchtet. Dann die Taste loslassen (die Led des ALTEN Senders wird zu blinken beginnen). **03.** Am ALTEN Sender eine beliebige Taste gedrückt halten *(Anmerkung 1)*, bis die Led des NEUEN Senders leuchtet. Dann die Taste loslassen (die Led schaltet sich aus, was bedeutet, dass das Verfahren beendet und die Übertragung des „Befähigungscodes" in den NEUEN Sender erfolgt ist).

Fehlermeldungen durch die Led

4 Mal Blinken = Übertragung des "Befähigungscodes" deaktiviert.

6 Mal Blinken = Übertragung des "Befähigungscodes" deaktiviert zwischen verschiedenen Sendern.

10 Mal Blinken = Kommunikationsfehler zwischen den Vorrichtungen.

15 Mal Blinken = Speicherung nicht erfolgt aufgrund der Überschreitung der Höchstzeitgrenze.

Anmerkung 1 *– In den Modellen ON9E und ON9EFM, muss die Tastatur als in 3 Segmente unterteilt betrachtet werden (daher 3 Sender –* ***Abb. A****). Daher auf eine beliebige Taste in dem zu speicherndem Segment drücken.*

Wenn der NEUE Sender die ersten 20 Mal benutzt wird, wird er diesen "*Befähigungscode"* zusammen mit dem Befehl dem Empfänger übertragen. Nachdem der Empfänger die "Befähigung" erkannt hat, wird er den *Personalcode* des Senders, der sie übertragen hat, automatisch speichern.

ERSATZ DER BATTERIE

Wenn die Batterie leer ist, reduziert der Sender seine Reichweite. Insbesondere kann bemerkt werden, dass sich die Led später einschaltet, wenn man auf eine Taste drückt *(= Batterie fast leer)* oder dass die Led schwächer leuchtet *(= Batterie ganz leer).*
Damit der Sender wieder ordnungsgemäß funktioniert, muss die leere Batterie mit einer desselben Typs ersetzt werden. Die in **Abb. B** gezeigte Polung beachten.

Entsorgung der Batterie
Achtung! – Die leere Batterie enthält Schadstoffe und darf daher nicht in den Hausmüll gegeben werden. Sie muss nach den örtlich gültigen Vorschriften differenziert entsorgt werden.

ENTSORGUNG DES PRODUKTES

Das vorliegende Produkt ist Teil der Automatisierung, die sie steuert, und muss daher zusammen mit derselben entsorgt werden.
Wie die Installationsarbeiten muss auch die Abrüstung am Ende der Lebensdauer dieses Produktes von Fachpersonal ausgeführt werden. Dieses Produkt besteht aus verschiedenen Stoffen, von denen einige recycled werden können, andere müssen hingegen entsorgt werden. Informieren Sie sich über die Recycling- oder Entsorgungssysteme für dieses Produkt, die von den auf Ihrem Gebiet gültigen Verordnungen vorgesehen sind. **Achtung!** – bestimmte Teile des Produktes können Schadstoffe oder gefährliche Substanzen enthalten, die, falls in die Umwelt gegeben, schädliche Wirkungen auf die Umwelt und die menschliche Gesundheit haben könnten. Wie durch das Symbol seitlich angegeben, ist es verboten, dieses Produkt zum Haushaltmüll zu geben. Daher differenziert nach den Methoden entsorgen, die von den auf Ihrem Gebiet gültigen Verordnungen vorgesehen sind, oder das Produkt dem Verkäufer beim Kauf eines neuen, gleichwertigen Produktes zurückgeben. **Achtung!** – die örtlichen Verordnungen können schwere Strafen im Fall einer widerrechtlichen Entsorgung dieses Produktes vorsehen.

TECHNISCHE MERKMALE DES PRODUKTS

■ **Versorgung:** 3 Vdc Lithiumbatterie des Typs CR2032 ■ **Dauer der Batterie:** ca. 2 Jahre bei 10 Sendungen pro Tag ■ **Frequenz**(******)**:** 433.92 MHz (± 100 kHz) / 868.46 MHz (± 35 kHz) ■ **Abgestrahlte Leistung**: ca. 1 mW E.R.P. ■ **Funkcodierung:** Rolling Code, 72 bit, O-Code (kompatibel mit Flo-R) ■ **Betriebstemperatur**: -20°C; +55°C ■ **Reichweite**(*****)**:** ca. 200 m (außen); 35 m (in Gebäuden) ■ **Schutzart:** IP 40 (Innenanwendung oder Anwendung in geschützter Umgebung) ■ **Abmessungen:** 45 x 56x 11 mm ■ **Gewicht**: 18 g

Anmerkung: *• (*) Die Frequenzen 433.92 MHz und 868.46 MHz sind nicht miteinander kompatibel • (**) Die Reichweite der Sender und das Empfangsvermögen der Empfänger wird durch andere Vorrichtungen stark beeinflusst (wie z. B.: Alarme, Kopfhörer, usw.), die in ihrer Zone auf derselben Frequenz funktionieren. In diesen Fällen kann die Firma Nice die effektive Reichweite der Vorrichtungen nicht garantieren. • Alle angegebenen technischen Merkmale beziehen sich auf eine Temperatur von 20°C (± 5°C). • Nice S.p.a. behält sich das Recht vor, jederzeit als nötig betrachtete Änderungen am Produkt vorzunehmen, wobei Funktionalitäten und Einsatzzweck beibehalten werden.*

• Wczytywanie w "Trybie II"

CE-KONFORMITÄTSERKLÄRUNG

Hinweis*: Der Inhalt dieser Erklärung entspricht der Erklärung des offiziellen Dokuments, das im Sitz von Nice S.p.A. hinterlegt ist, insbesondere hinsichtlich der letzten verfügbaren Revision vor dem Druck dieses Handbuchs. Der hier aufgeführte Text wurde aufgrund von Herausgeberzwecken angepasst. Eine Kopie der ursprünglichen Erklärung kann bei Nice S.p.a. (TV) Italy angefordert werden.*

Nummer: **420/ERA-ONE**; Revision: **1**; Sprache: **DE**

Der Unterzeichnende, Luigi Paro, im Amte des Geschäftsführers des Unternehmens NICE S.p.A. (via Pezza Alta n°13, 31046 Rustignè di Oderzo (TV) Italy), erklärt unter seiner Verantwortung, dass die Produkte ON1E, ON2E, ON4E, ON9E, ON1EFM, ON2EFM, ON4EFM, ON9EFM, den grundsätzlichen Anforderungen der europäischen Richtlinie 1999/5/ EG (vom 9. März 1999) für die jeweiligen Anwendungszwecke entsprechen. In Übereinstimmung mit dieser Richtlinie (Anlage V), entspricht das Produkt der Klasse 1 und ist **CE 0682** gekennzeichnet

Ing. **Luigi Paro** *(Geschäftsführer)*

POLSKI

Instrukcje oryginalne

OPIS I PRZEZNACZENIE PRODUKTU

Nadajnik stanowi część serii "**Era One**" produkowanej przez firmę Nice. Nadajniki tej serii są wykorzystywane przede wszystkim przy sterowaniu automatyką przeznaczoną do otwierania bram wjazdowych i garażowych oraz do podobnych zastosowań. **Jakiekolwiek inne użycie jest niewłaściwe i zabronione!**
Dostępne są modele z 1, 2, 4 i 9 przyciskami (**rys. A**) oraz następujące akcesoria opcjonalne: zawieszka do etui na klucze (**rys. C**); uchwyt do mocowania na ścianie (**rys. D**).

System "NiceOpera"

Nadajniki z serii Era One stanowią część systemu "**NiceOpera**". Jest to system zaprojektowany przez firmę Nice w celu optymalizacji i ułatwienia programowania, użytkowania i konserwacji urządzeń stanowiących część instalacji automatyki. System składa się z wielu urządzeń, które mogą przesyłać pomiędzy sobą drogą radiową dane i informacje wykorzystując do tego nowy systemu kodowania "O-Code" lub tradycyjny kabel.

FUNKCJE PRODUKTU

• Nadajnik działa w oparciu o technologię nadawania "**O-Code**", ze zmiennym kodem *(rolling-code)*, która zdecydowanie zwiększa szybkość przesyłania poleceń. • Nadajnik wyposażony jest w "Pamięć", "Odbiornik zbliżeniowy" i "Kod dostępu", które wspólnie umożliwiają przekazywanie drogą radiową poleceń i wykonywanie funkcji charakterystycznych dla systemu NiceOpera.

KONTROLA NADAJNIKA

Przed rozpoczęciem wczytywania nadajnika do Odbiornika automatyki sprawdź czy działa on poprawnie. W tym celu wciśnij jakikolwiek przycisk i zwróć uwagę czy zapala się dioda (**rys. A**). Jeśli dioda nie zapala się, przejdź do punktu "Wymiana baterii" w niniejszej instrukcji.

WCZYTYWANIE NADAJNIKA

W celu wykorzystania wszystkich funkcji nadajnika należy zestawiać go z Odbiornikami, które działają w oparciu o system kodowania "**O-Code**" (odpowiednie modele zostały oznaczone w katalogu produktów Nice).
Pamiętaj *– nadajnik jest kompatybilny również ze wszystkimi innymi Odbiornikami działającymi w oparciu o system kodowania "Flo-R" (*odpowiednie modele zostały oznaczone w katalogu produktów Nice*), jednak wówczas nie można wykorzystać funkcji oferowanych przez System NiceOpera.*
W celu wczytania nadajnika do Odbiornika, możesz skorzystać z następujących procedur operacyjnych:

- Wczytywanie w "Trybie II rozszerzonym"
- Wczytywanie przy użyciu "Numeru Certyfikatu"
- Wczytywanie przy użyciu "Kodu dostępu" pobranego od nadajnika wczytanego wcześniej.

Procedury operacyjne poszczególnych trybów wczytywania znajdziesz w instrukcji Odbiornika lub Centrali, z którą ma współpracować dany nadajnik. Wspomniane instrukcje są dostępne między innymi na stronie internetowej: www.niceforyou.com. W tych instrukcjach przyciski nadajnika są oznaczane przy użyciu numerów. Odpowiednia identyfikacja numerów i przycisków nadajników Era One została przedstawiona na **rys. A**.

A - Wczytywanie w "Trybie I"
Procedura ta pozwala na wczytanie do odbiornika jednorazowo *wszystkich przycisków nadajnika*. Przyciski są automatycznie przypisywane poszczególnym poleceniom wydawanym przez Centralę, według fabrycznie ustawionej kolejności.

Dotyczy tylko nadajnika ON9E i ON9EFM
Jeśli do wczytania tego nadajnika stosujesz procedurę operacyjną "Tryb I", pamiętaj by traktować klawiaturę nadajnika jakby była podzielona na 3 sektory (**s1**, **s2**, **s3** na **rys. A**), z których każdy dysponuje indywidualnym kodem identyfikacyjnym. Oznacza to, że każdy sektor wymaga przeprowadzenia osobnej procedury wczytywania (tak jakbyś miał do czynienia z 3 osobnymi nadajnikami).

B - Wczytywanie w "Trybie II"
Procedura ta umożliwia pojedyncze wczytywanie przycisków nadajnika do Odbiornika. W tym trybie to użytkownik wybiera, które z poleceń dostępnych na Centrali chce przypisać do aktualnie wczytywanego przycisku (maksymalnie 4 polecenia). ***Pamiętaj*** *– musisz powtórzyć procedurę dla każdego przycisku, który chcesz wczytać.*

C - Wczytywanie w "Trybie II rozszerzonym"
Procedura ta została opracowana specjalnie dla urządzeń systemu NiceOpera z kodowaniem typu "**O-Code**". Jest identyczna z procedurą "**Tryb II**", ale dodatkowo daje możliwość wybrania polecenia, które przypisujemy do wczytywanego przycisku z szerszej listy poleceń dostępnych na Centrali (do 15 różnych poleceń). Możliwość wykonania tej procedury zależy więc od tego czy dana Centrala może obsługiwać do 15 poleceń, tak jak dzieje się to w przypadku Central kompatybilnych z systemem NiceOpera.

D - Wczytywanie przy użyciu "Numeru CERTYFIKATU" [z jednostk programowania O-Box]
Jest to procedura wczytywania opracowana specjalnie dla urządzeń systemu NiceOpera, z kodowaniem typu "**O-Code**". W systemie tym do każdego Odbiornika przypisany jest numer identyfikacyjny zwany "**CERTYFIKATEM**". Taki certyfikat ułatwia procedurę wczytywania nadajnika do Odbiornika, ponieważ nie zmusza już instalatora do pracy w zasięgu odbioru Odbiornika. Zastosowanie jednostki programującej "O-Box" pozwala na przeprowadzenie procedury wczytywania także z dala od miejsca montażu (na przykład w biurze instalatora - **rys. E**).

E - Wczytywanie przy użyciu "Kodu DOSTĘPU" [pomiędzy dwoma nadajnikami]
Jest to procedura opracowana specjalnie dla urządzeń systemu NiceOpera z kodowaniem typu "**O-Code**". Nadajniki Era One posiadają indywidualny kod, zwany "**KODEM DOSTĘPU**". "Dostęp" ten przekazany w odpowiedni sposób ze starego nadajnika (wczytanego wcześniej) do nowego nadajnika Era One (**rys. F**) umożliwia rozpoznanie nowego nadajnika przez Odbiornik, a co za tym idzie pozwala na automatyczne wczytanie go do Odbiornika. Przeniesienie może być również wykonane między nadajników różnych rodzin (np. między Era One i Era Inti). Procedura jest następująca:

01. Zbliż do siebie (muszą być złączone!! - **rys. F**) oba nadajniki - "NOWY" (do wczytania) i "STARY" (wczytany wcześniej). **02.** Wciśnij jakikolwiek *(uwaga 1)* przycisk na NOWYM nadajniku i przytrzymaj do chwili, gdy zapali się dioda na STARYM nadajniku. Następnie zwolnij przycisk (dioda STAREGO nadajnika zacznie migać). **03.** Następnie wciśnij jakikolwiek *(uwaga 1)* przycisk na STARYM nadajniku i przytrzymaj do chwili, gdy zapali się dioda na NOWYM nadajniku. Następnie zwolnij przycisk (dioda zgaśnie sygnalizując tym samym zakończenie procedury oraz przekazanie „kodu dostępu" do NOWEGO nadajnika).

Sygnalizacja błędów za pomocą diod

4 błyski = transmisja "Kodu uaktywnienia" jest nieaktywna.

6 błysków = transmisja "Kodu uaktywnienia" pomiędzy różnymi nadajnikami jest nieaktywna.

10 błysków = błąd w komunikacji pomiędzy urządzeniami.

15 błysków = wczytywanie nie wykonane w wyniku przekroczenia ograniczenia czasowego.

Uwaga 1 *– W nadajniki ON9E i ON9EFM, należy uwzględnić, że klawiatura jest podzielona na 3 sektory (czyli 3 nadajniki -* ***rys. A****). Należy więc wcisnąć którykolwiek klawisz, znajdujący się w sektorze zapamiętywania.*

Pobrany w ten sposób "*Kod dostępu"* zostanie przekazany do Odbiornika podczas pierwszych 20 poleceń wydanych za pośrednictwem NOWEGO nadajnika. Po rozpoznaniu „kodu dostępu" Odbiornik wczyta automatycznie kod identyfikacyjny nadajnika, który go przekazał.

WYMIANA BATERII

Kiedy bateria rozładowuje się, nadajnik znacząco zmniejsza zasięg działania. Wówczas po wciśnięciu przycisku dioda zapala się z opóźnieniem *(= bateria jest prawie całkowicie rozładowana)* lub zmniejsza się intensywność jej światełka *(= bateria jest całkowicie rozładowana)*.
W takiej sytuacji, by przywrócić prawidłowe działanie nadajnika, należy wymienić rozładowaną baterię na baterię tego samego typu, pamiętając o zachowaniu biegunowości wskazanej na **rys. B**.

Utylizacja baterii
Uwaga! – Rozładowana bateria zawiera substancje szkodliwe i w związku z tym nie można wyrzucać jej do odpadów domowych. Należy poddać ją utylizacji stosując metody segregacji odpadów, zgodnie z przepisami obowiązującymi w danym kraju.

UTYLIZACJA PRODUKTU

Produkt ten jest nierozłączną częścią automatyki, którą steruje i w związku z tym musi być poddany utylizacji wraz z automatyką.
Podobnie jak w przypadku montażu, również czynności związane z demontażem muszą być wykonane przez wykwalifikowany personel. Produkt ten składa się z różnego rodzaju materiałów, niektóre z nich mogą być powtórnie użyte, inne muszą zostać poddane utylizacji. Zasięgnij informacji odnośnie systemów recyklingu i utylizacji, przewidzianych zgodnie z lokalnymi przepisami obowiązującymi dla tej kategorii produktu. **Uwaga!** – niektóre elementy produktu mogą zawierać substancje szkodliwe lub niebezpieczne, które po wyrzuceniu, mogłyby zanieczyścić środowisko lub zagrozić zdrowiu ludzkiemu. Zabrania się wyrzucania tego produktu do odpadów domowych o czym przypomina symbol umieszczony z boku. Należy przeprowadzić "segregację odpadów" na potrzeby utylizacji, według metod przewidzianych lokalnymi przepisami lub zwrócić produkt sprzedawcy podczas zakupu nowego, równorzędnego produktu. **Uwaga!** – lokalne przepisy mogą przewidywać poważne sankcje w przypadku nielegalnej utylizacji produktu.

DANE TECHNICZNE PRODUKTU

■ **Zasilanie**: bateria litowa 3Vdc typu CR 2032 ■ **Czas życia baterii**: szacunkowo 2 lata, przy 10 przekazach dziennie ■ **Częstotliwość**(*****): 433.92 MHz (± 100 kHz) / 868.46 MHz (± 35 kHz) ■ **Moc wyjściowa**: szacunkowo około 1 mW E.R.P. ■ **Kod radiowy**: rolling code, 72 bit, O-Code (kompatybilny z Flo-R) ■ **Temperatura pracy**: -20°C; +55°C ■ **Zasięg**(******): szacunkowo 200 m; 35 m (w budynku) ■ **Stopień ochrony**: IP 40 (stosowanie w domu lub w zabezpieczonych pomieszczeniach) ■ **Wymiary**: 45 x 56 x 11 mm ■ **Masa**: 18 g

Pamiętaj*: • (*) Częstotliwości 433.92 MHz i 868.46 MHz nie są ze sobą zgodne • (**) Na zasięg nadajników i pracę Odbiorników silnie wpływają inne urządzenia (np.: alarmy, słuchawki radiowe, itp.), działające w pobliżu na tej samej częstotliwości. W takich wypadkach firma Nice nie może zagwarantować rzeczywistego zasięgu pracy produkowanych przez siebie urządzeń • Wszystkie wskazane powyżej dane techniczne odnoszą się do temperatury powietrza 20°C (± 5°C). • Firma Nice S.p.a. zastrzega sobie możliwość wprowadzania zmian w produkcie w każdym momencie gdy uzna to za stosowane, przy jednoczesnym zachowaniu funkcji i przeznaczenia produktu.*

DEKLARACJA ZGODNOŚCI CE

Uwaga: *Zawartość niniejszej deklaracji zgodności odpowiada oświadczeniom znajdującym się w dokumencie urzędowym, złożonym w siedzibie firmy Nice S.p.a., a w szczególności w ostatniej korekcie dostępnej przed wydrukowaniem tej instrukcji. Tekst w niej zawarty został dostosowany w celach wydawniczych. Kopia oryginalnej deklaracji może być zamawiana w firmie Nice S.p.a. (TV) I.*

Numer: **420/ERA-ONE**; Weryfikacja: **1**; Język: **PL**

Niżej podpisany Luigi Paro, w charakterze Członka Zarządu spółki NICE S.p.A. (via Pezza Alta nr 13, 31046 Rustignè di Oderzo (TV) Italy), oświadcza na własną odpowiedzialność, że urządzenia ON1E, ON2E, ON4E, ON9E, ON1EFM, ON2EFM, ON4EFM, ON9EFM, są zgodne z podstawowymi wymogami dyrektywy europejskiej 1999/5/WE (9 marzec 1999r.) podczas użytku, do którego te urządzenia są przeznaczone. Zgodnie z tą samą dyrektywą (Załącznik V) urządzenie zostało zaliczone do klasy 1 i jest oznaczone następującym symbolem: **CE 0682**

Inż. **Luigi Paro** (Członek Zarządu Spółki)

NEDERLANDS

Originele instructies

BESCHRIJVING VAN HET PRODUCT EN GEBRUIKSDOEL

Deze zender maakt deel uit van de serie "**Era One**" van Nice. De zenders van deze serie zijn hoofdzakelijk bestemd voor het aansturen van automatiseringen als deuropeners, poortopeners en dergelijke: **elk ander gebruik is oneigenlijk gebruik en dus verboden!** Er zijn modellen met 1, 2, 4 of 9 toetsen (**afb. A**), plus de volgende optionals: koordje voor sleutelhanger (**afb. C**); steun voor bevestiging aan de wand (**afb. D**).

Het systeem "NiceOpera"

De zenders van de serie Era One maken deel uit van het systeem "**NiceOpera**". Dit systeem is door Nice ontworpen om de inrichtingen die gewoonlijk in automatiseringsinstallaties worden gebruikt, beter en gemakkelijker te kunnen programmeren, gebruiken en onderhouden. Het systeem bestaat uit verschillende software- en hardware-inrichtingen die onderling gegevens en informatie via radio kunnen uitwisselen, waarbij zij een nieuw coderingssysteem gebruiken dat de naam "O-Code" heeft, of via een vaste verbinding.

DE WERKING VAN HET PRODUCT

• De zender past een zendtechnologie toe - genaamd "**O-Code**" - met een variabele code *(rollingcode)*, die de overdrachtsnelheid van een instructie aanzienlijk verbetert. • De zender herbergt een "geheugen", een "proximity-ontvanger", een "geheugen" en een "autorisatiecode", die het als geheel mogelijk maken radiografisch de voor het systeem NiceOpera typische handelingen en programmeringen te verrichten.

CONTROLE VAN DE ZENDER

Voordat u de zender in het geheugen van de ontvanger van de automatisering gaat opslaan, dient u te controleren of ze goed werkt; u drukt hiervoor op een willekeurige toets en kijkt daarbij of de led (**afb. A**) gaat branden. Als de led niet gaat branden, lees dan in deze handleiding de paragraaf "Vervangen van de batterij".

GEHEUGENOPSLAG VAN DE ZENDER

Om alle nieuwe functies van de zender te kunnen benutten, dient u ze samen met de ontvangers met codering "**O-Code**" te gebruiken (om te weten welke modellen dat zijn gelieve u de productcatalogus van Nice te raadplegen).
N.B. *– de zender is ook verenigbaar met alle bestaande ontvangers die de codering "****Flo-R****" toepassen (om te weten welke modellen dat zijn gelieve u de productcatalogus van Nice te raadplegen); in dit geval zal het echter niet mogelijk zijn de typische functies van het Systeem NiceOpera te gebruiken.*
Om de zender in het geheugen van een ontvanger op te slaan, kunt u op grond van uw eisen uit de volgende procedures kiezen:

- Geheugenopslag in "Modus I"
- Geheugenopslag in "Modus II"
- Geheugenopslag in "Modus II uitgebreid"
- Geheugenopslag via het "Certificaatnummer"
- Geheugenopslag via een "Autorisatiecode" die ontvangen is van een reeds in het geheugen opgeslagen zender

Deze procedures voor geheugenopslag zijn opgenomen in de handleidingen voor de ontvanger of besturingseenheid waarmee u de zender wilt laten werken. Deze handleidingen vindt u ook op de internetsite: www.niceforyou.com. In deze handleidingen worden de toetsen van de zenders met nummers aangegeven. Raadpleeg dan ook **afb. A** voor het verband tussen deze nummers en de toetsen van de zenders Era One.

A - Geheugenopslag in "Modus I"
Met deze procedure is het mogelijk in één keer *alle toetsen van de zender* in het geheugen van de ontvanger op te slaan. De toetsen worden automatisch aan elke door de besturingseenheid beheerde instructie volgens een in de fabriek ingestelde volgorde geassocieerd.

Alleen voor de zenders ON9E en ON9EFM
Als deze zender met de methode "Modus I" in het geheugen wordt opgeslagen, dient het toetsenpaneel van de zender als onderverdeeld in 3 afzonderlijke sectoren (**s1**, **s2**, **s3** op **afb. A**) te worden beschouwd, waarvan elk een eigen identiteitscode heeft. Daarom is dan ook voor elk daarvan een eigen procedure voor geheugenopslag vereist (alsof het 3 verschillende zenders zouden zijn).

B - Geheugenopslag in "Modus II"
Met behulp van deze procedure is het mogelijk *één enkele toets van de zender* in het geheugen van de ontvanger op te slaan. In dit geval is het de gebruiker die uit de door de besturingseenheid beheerde instructies (ten hoogste 4) kiest, welke hij daarvan wilt associëren aan de toets die hij nu in het geheugen opslaat. ***N.B.*** *– de procedure moet voor elke afzonderlijke toets die in het geheugen moet worden opgeslagen, opnieuw worden uitgevoerd.*

C - Geheugenopslag in "Modus II uitgebreid". Deze procedure is kenmerkend voor de inrichtingen die behoren tot het systeem NiceOpera, met codering "**O-Code**". Ze is gelijk aan de "**Modus II**" hierboven, maar biedt daarenboven de mogelijkheid uit een uitgebreide lijst door de besturingseenheid beheerde instructies – tot 15 verschillende instructies- de gewenste instructie te kiezen (te associëren aan de toets die nu in het geheugen wordt opgeslagen). De uitvoerbaarheid van de procedure is dan ook afhankelijk van de mogelijkheid van de besturingseenheid 15 instructies te behandelen, zoals de besturingseenheid compatibel met NiceOpera.

D - Geheugenopslag met behulp van het "CERTIFICAATNUMMER" *[met de programmeereenheid O-Box]*. Deze procedure voor geheugenopslag is kenmerkend voor de inrichtingen die behoren tot het systeem NiceOpera, met codering "**O-Code**". Bij dit systeem heeft elke ontvanger een speciaal nummer dat hem kenmerkt en garandeert en dat dan ook "**CERTIFICAAT**" wordt genoemd. Het gebruik van dit "certificaat" heeft als voordeel dat de procedure voor geheugenopslag van de zender in de ontvanger eenvoudiger wordt, daar de installateur niet meer gedwongen is binnen het ontvangbereik van de ontvanger te werken. Dankzij de nieuwe werkwijze is het immers mogelijk met behulp van de programmeereenheid "O-Box"de procedure voor geheugenopslag van de zender ook ver van de plaats van installatie uit te voeren (bijvoorbeeld in het kantoor van de installateur - **afb. E**).

E - Geheugenopslag met behulp van de "AUTORISATIECODE" *[tussen twee zenders]*. Deze procedure voor geheugenopslag is kenmerkend voor de inrichtingen die behoren tot het systeem NiceOpera, met codering "**O-Code**". De zenders Era One bezitten een geheime code, die de naam "**AUTORISATIESCODE**" heeft. Wanneer deze "autorisatie" wordt overgebracht van een oude (reeds in het geheugen opgeslagen) zender in een nieuwe zender Era One (**afb. F**) biedt deze laatste de mogelijkheid automatisch door een ontvanger te worden herkend. De overdracht kan ook worden gemaakt tussen de zenders van verschillende families (bijvoorbeeld tussen Era One en Era Inti). De procedure is als volgt:

01. Houd twee zenders, een "NIEUWE" (in het geheugen op te slaan) en een "OUDE" (reeds in het geheugen opgeslagen), dicht bij elkaar (aangesloten!!! - **afb. F**). **02.** Houd op de NIEUWE zender een willekeurige *(opmerking 1)* toets ingedrukt tot wanneer de led van de OUDE zender gaat branden. Laat daarna de toets los en (de led van de OUDE zender begint te knipperen). **03.** Houd vervolgens op de OUDE zender een willekeurige *(opmerking 1)* toets ingedrukt tot wanneer de led van de NIEUWE zender gaat branden. Laat daarna de toets los (de led gaat uit ten teken dat de procedure ten einde is en de "Autorisatiecode" in het geheugen van de NIEUWE zender is overgebracht).

Foutmeldingen via de Led

4 maal knipperen = overdracht van de uitgeschakelde "Autorisatiecode".

6 maal knipperen = overdracht van de uitgeschakelde "Autorisatiecode" tussen verschillende zenders.

10 maal knipperen = communicatiefout tussen de inrichtingen.

15 maal knipperen = geheugenopslag heeft niet plaatsgevonden wegens overschrijding van de tijdslimiet.

Opmerking 1 *– In de modellen ON9E en ON-9EFM, dient u het toetsenpaneel als verdeeld in 3 sectoren (dat wil zeggen 3 zenders -* ***afb. A****) te beschouwen. Druk daarna op een willekeurige toets binnen de te bewaren sector.*

Wanneer de NIEUWE zender de eerste 20 maal zal worden gebruikt, zal ze deze *"Autorisatiecode"* samen met de instructie naar de ontvanger verzenden. De ontvanger zal na herkenning van de "autorisatiecode", de *identiteitscode* van de zender, die hem heeft verzonden, automatisch in het geheugen opslaan.

VERVANGEN VAN DE BATTERIJ

Wanneer de batterij leeg is, reduceert de zender aanzienlijk het bereik en de lichtsterkte van de led. Met name, wanneer er op een toets zal worden gedrukt, zal de led later gaan branden *(= batterij bijna leeg)* of dat de intensiteit van het licht van de led afneemt *(= batterij helemaal leeg)*. In deze gevallen dient om de overdracht weer normaal te laten functioneren, de lege batterij te wordenvervangen met een andere van het zelfde type, waarbij de op **afb. B** aangegeven polariteit dient te worden aangehouden.

Afvalverwerking van de batterij
Let op! – De lege batterij bevat vervuilende stoffen en mag dus niet met het gewone huisvuil worden weggegooid. Ze dienen verwerkt te worden door ze 'gescheiden' in te zamelen, zoals dat voorzien is in de regelgeving, die in uw gebied van kracht is.

AFVALVERWERKING VAN HET PRODUCT

Dit product vormt een geheel met de automatisering die het aanstuurt en moet dus samen daarmee als afval worden verwerkt.
Wanneer de levensduur van dit product ten einde is, dienen, zoals dit ook bij de installatiewerkzaamheden het geval is, de ontmantelingswerkzaamheden door gekwalificeerde technici te worden uitgevoerd. Dit product bestaat uit verschillende soorten materialen; sommige daarvan kunnen opnieuw gebruikt worden, terwijl andere als afval verwerkt dienen te worden. Win inlichtingen in over de methoden van hergebruik of afvalverwerking in en houd u aan de voor dit soort producten in uw gebied van kracht zijnde voorschriften. **Let op!** – sommige onderdelen van het product kunnen vervuilende of gevaarlijke stoffen bevatten: indien die in het milieu zouden verdwijnen, zouden ze schadelijke gevolgen voor het milieu en de menselijke gezondheid kunnen opleveren. Zoals dat door het symbool hiernaast is aangegeven, is het verboden dit product met het gewone huisafval weg te gooien. Scheid uw afval voor verwerking op een manier zoals die in de regelgeving in uw gebied is voorzien of lever het product bij uw leverancier in, wanneer u een nieuw gelijksoortig product koopt. **Let op!** – de plaatselijke regelgeving kan in zware straffen voorzien in geval van illegale dumping van dit product.

TECHNISCHE GEGEVENS VAN HET PRODUCT

■ **Stroomtoevoer**: lithiumbatterij van 3Vdc type CR2032 ■ **Levensduur batterij**: geschat op 2 jaar, bij 10 overseiningen per dag ■ **Frequentie**(*****): 433.92 MHz (± 100 kHz) / 868.46 MHz (± 35 kHz) ■ **Uitgestraald vermogen**: geschat op circa 1 mW E.R.P. ■ **Codering radio**: rollingcode, 72 bits, O-Code (compatibel met Flo-R) ■ **Werkingstemperatuur**: -20°C; +55°C ■ **Bereik**(******): geschat op 200 m (buitenshuis); 35 m (indien binnenshuis) ■ **Beschermingsklasse**: IP 40 (gebruik binnenshuis of in een beschermde omgeving) ■ **Afmetingen**: 45 x 56 x 11 mm ■ **Gewicht**: 18 g

N.B.*: • (*) De frequenties 433.92 MHz en 868.46 MHz zijn niet compatibel met elkaar • (**) Het bereik van de zenders en het ontvangbereik van de ontvangers wordt sterk beïnvloed door andere inrichtingen (bijvoorbeeld: alarmen, radiokoptelefoons, etc..) die in uw gebied op dezelfde frequentie uitzenden. In deze gevallen kan Nice geen enkele garantie bieden omtrent het werkelijke bereik van haar inrichtingen • Alle technische gegevens hebben betrekking op een omgevingstemperatuur van 20°C (± 5°C). • Nice S.p.a. behoudt zich het recht voor op elk gewenst moment wijzigingen in het product aan te brengen, waarbij functionaliteit en gebruiksdoel echter gehandhaafd blijven.*

EG-VERKLARING VAN OVEREENSTEMMING

Opmerking: *de inhoud van deze verklaring stemt overeen met hetgeen verklaard is in het officiële document dat is neergelegd bij de vestiging van Nice S.p.a., en in het bijzonder aan de laatste revisie hiervan die voor het afdrukken van deze handleiding beschikbaar was. De hier beschreven tekst werd om druktechnische redenen heraangepast. U kunt een exemplaar van de originele verklaring aanvragen bij Nice S.p.a. (TV) I.*

Nummer: **420/ERA-ONE**; Revisie: **1**; Taal: **NL**

Ondergetekende Luigi Paro, in de hoedanigheid van Gedelegeerd Bestuurder van NICE S.p.A. (via Pezza Alta n°13, 31046 Rustignè di Oderzo (TV) Italy), verklaart onder zijn eigen verantwoordelijkheid dat de producten ON1E, ON2E, ON4E, ON9E, ON1EFM, ON2EFM, ON4EFM, ON9EFM, voldoen aan de fundamentele vereisten die worden opgelegd door de communautaire richtlijn 1999/5/EG (9 maart 1999), voor het gebruik waarvoor de producten bestemd zijn. In overeenstemming met dezelfde richtlijn (bijlage V), behoort het product tot klasse 1 en draagt het de markering **CE 0682**

Ir. **Luigi Paro** *(Gedelegeerd Bestuurder)*